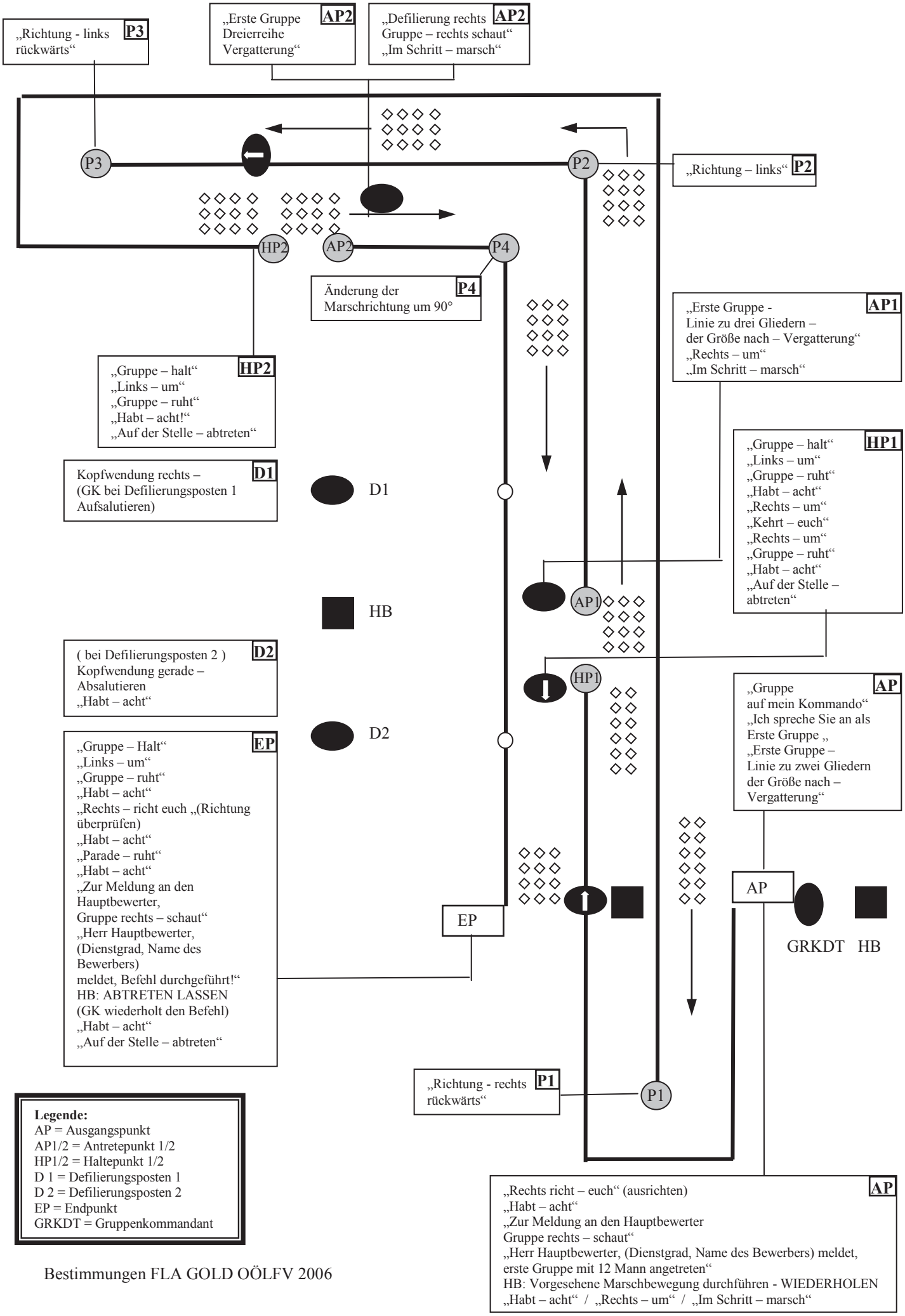

Bestimmungen FLA GOLD OÖLFV 2006
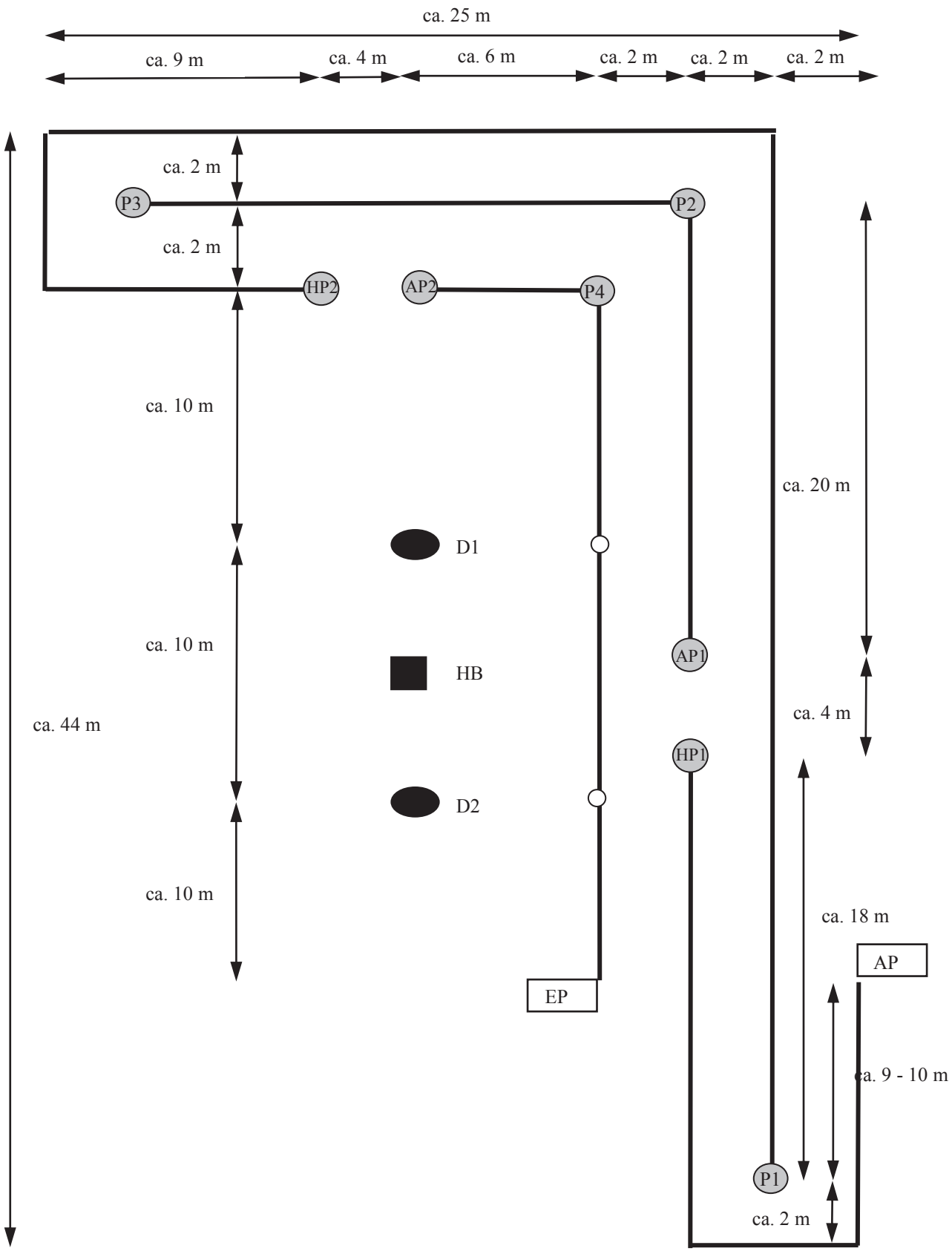
Verhalten vor der Gruppe - Abmessungen